FLOREIRA

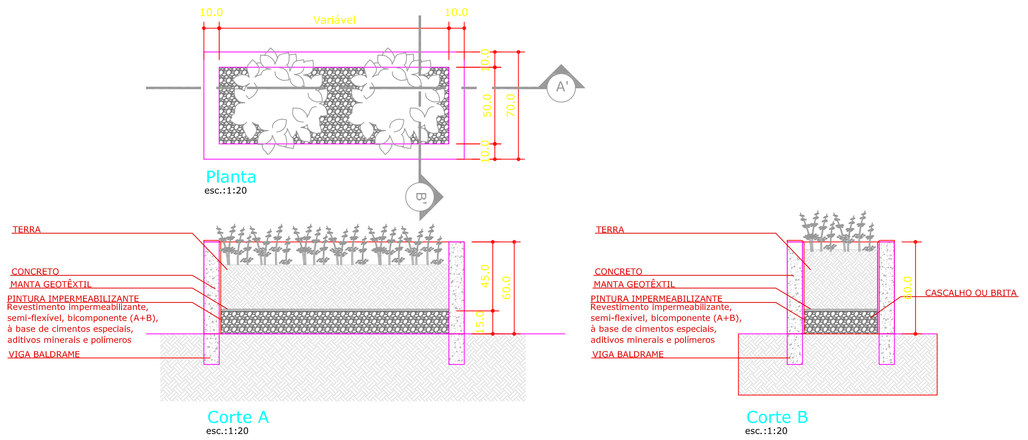

LIXEIRA

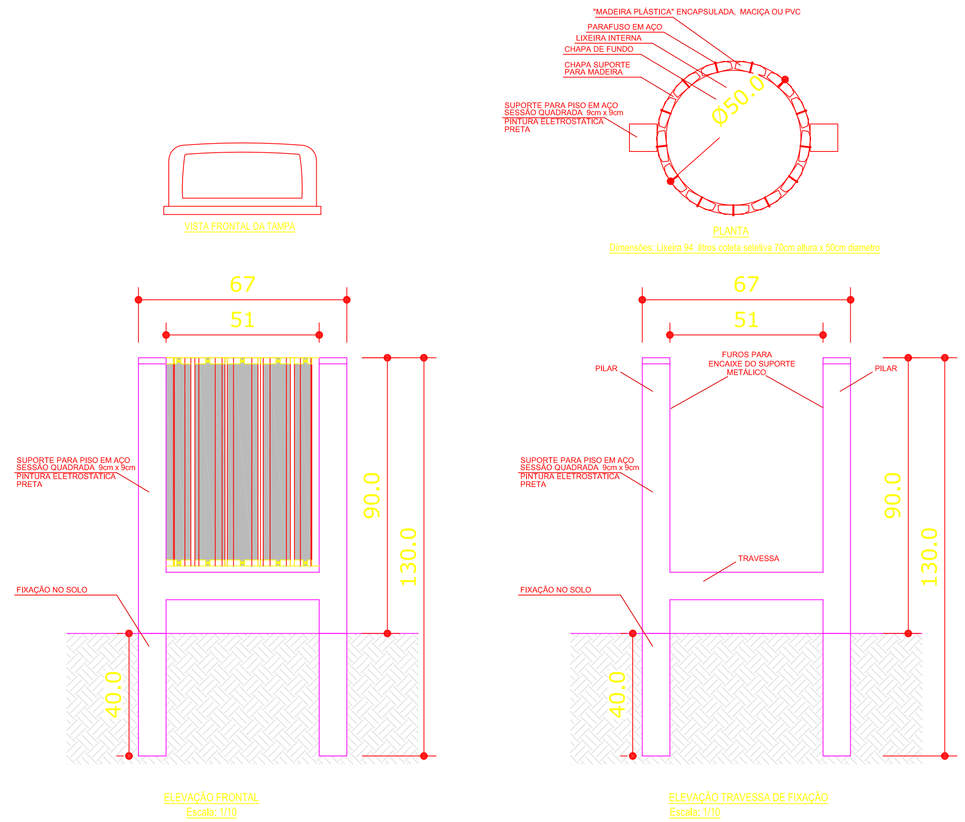

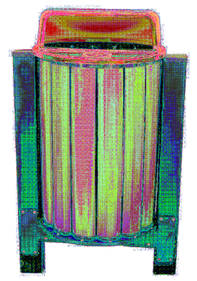

IMAGEM ILUSTRATIVA

BANCO

IMAGEM ILUSTRATIVA

BANCO: Confeccionado em madeira plástica. Reciclável e não tóxico. Medidas: largura: 1500 mm; altura do assento: 370mm, altura do encosto: 400mm; altura total: 770mm; base assento: 340mm. A estrutura do banco é formada por 3 pés em formato de H, produzido em material PP, com 3 travas em forma de mão francesa. O banco possui 4 unidades de tábuas que medem 136x30x1500mm, produzidas em polietileno e polipropileno, para assento e encosto.
MODELO: BANCO DE JARDIM COM ENCOSTO 1,50m - MARCA inBrasil ou similar

APARELHOS E DETALHES DE FUNDAÇÃO

Simulador de caminhada triplo

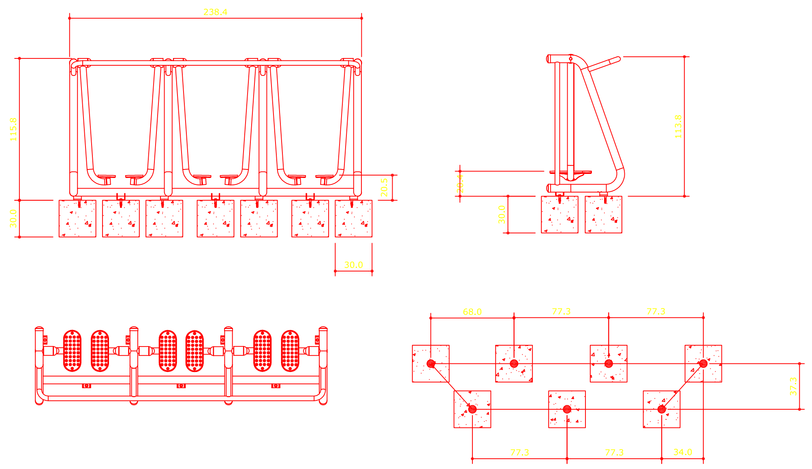

Rotação Diagonal Duplo

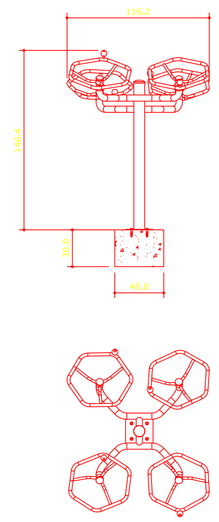

Pressão de pernas triplo

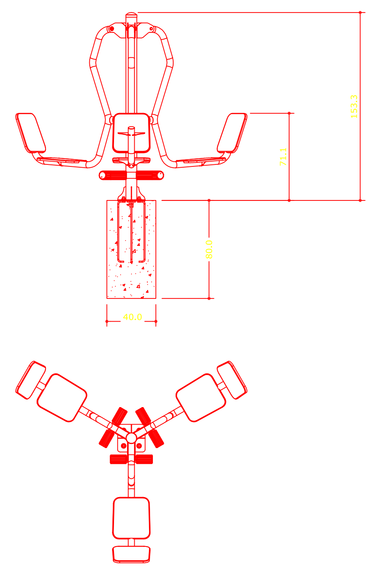

Espaldar

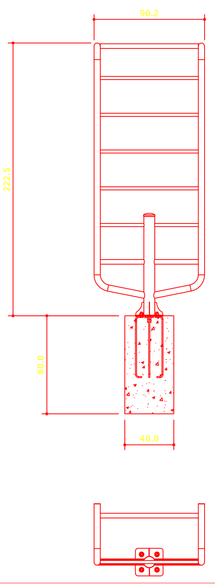

Simulador de cavalgada triplo

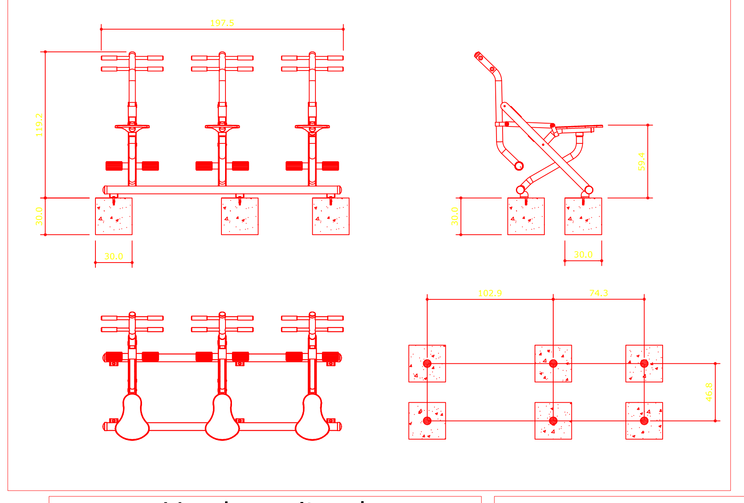

Esqui triplo

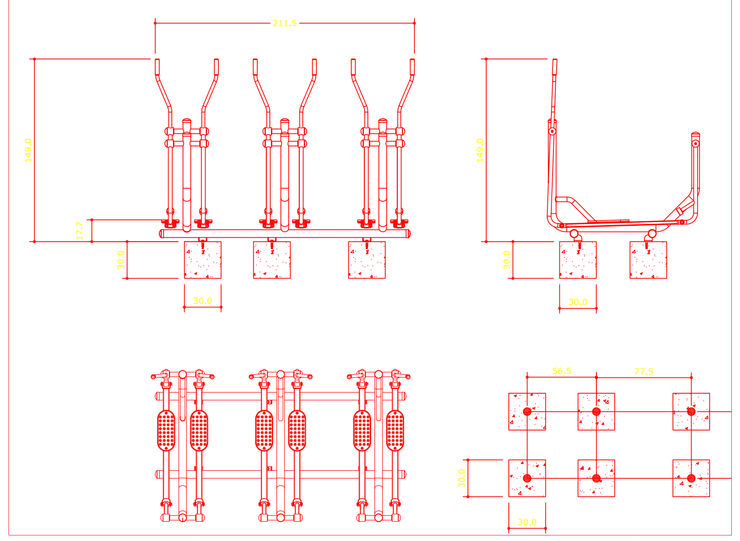

Placa Orientativa

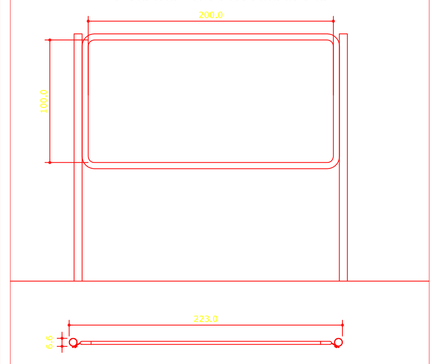

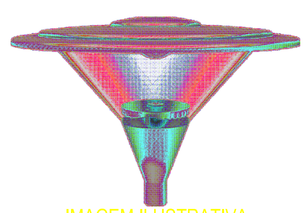

IMAGEM ILUSTRATIVA

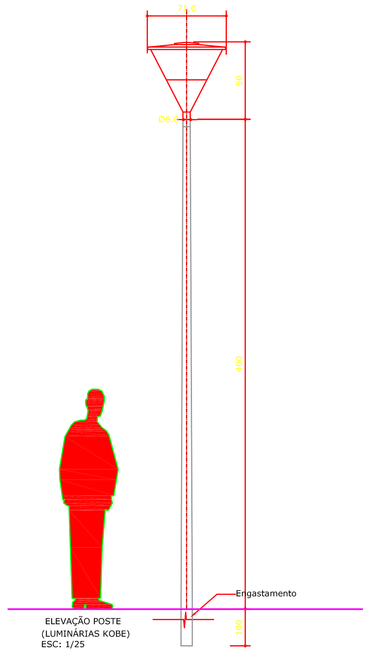

ELEVAÇÃO POSTE
(LUMINÁRIAS KOBE)
ESC: 1/25

Remada tripla

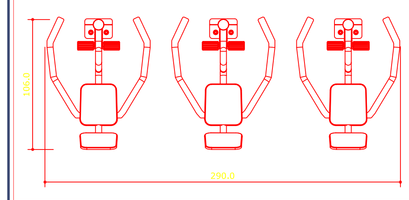

Voador peitoral com dorsal (A.P.E)

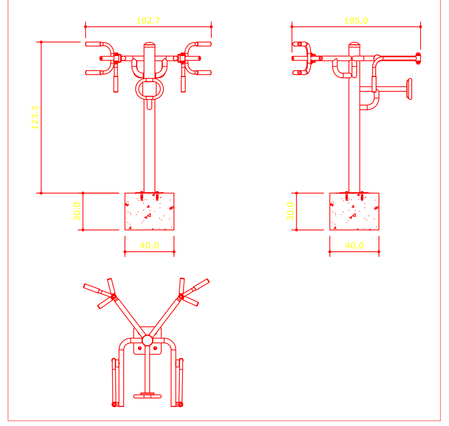

Puxador alto (A.P.E)

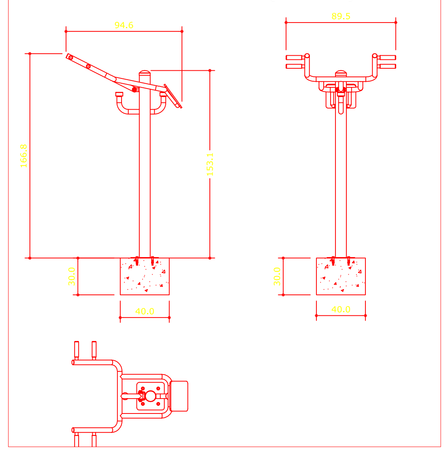

Remada (A.P.E)

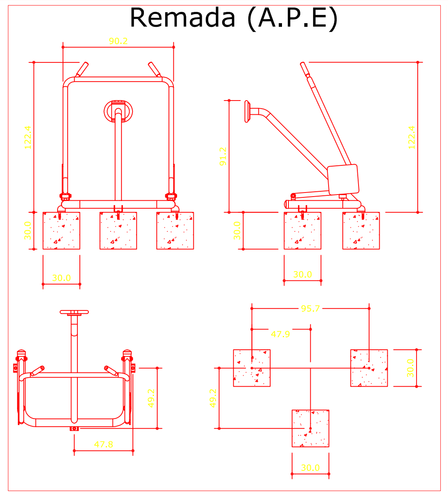

Rotação Vertical com diagonal Duplo(A.P.E)

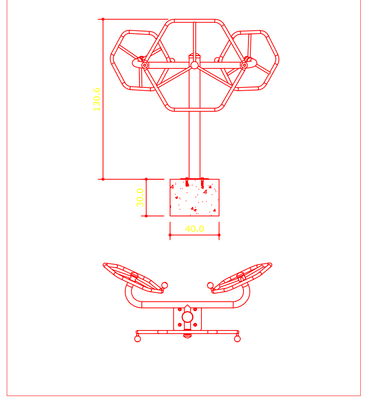

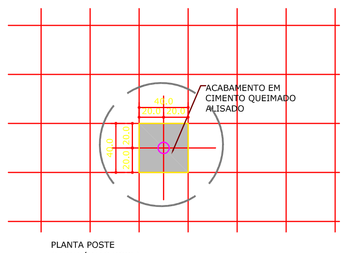

PLANTA POSTE
(LUMINÁRIAS KOBE)
ESC: 1/25

Escala:1/25

NOTA: Os desenhos de fundações são apenas sugestivos, todos os elementos do mobiliário urbano devem ser fixados de acordo com as instruções do fabricante. Em caso negativo há risco de emborcação do produto, se o produto for utilizado descuidadamente.

ESPECIFICAÇÕES - MÓDULO ACADEMIA AO AR LIVRE

DESCRIÇÃO		QUANT. TOTAIS
APARELHOS DE ACADEMIA - MARCA ZIOBERBRASIL/GINAST OU SIMILAR		
PRESSÃO DE PERNAS TRIPLO		01 UND.
ESQUI TRIPLO		01 UND.
SIMULADOR DE CAVALGADA TRIPLO		01 UND.
ROTAÇÃO DIAGONAL DUPLO		01 UND.
ALONGADOR DE TRÊS ALTURAS		01 UND.
ESPALDAR		01 UND.
SIMULADOR DE CAMINHADA TRIPLO		01 UND.
SIMULADOR DE REMO TRIPLO		01 UND.
PLACA ORIENTATIVA - 200cm x 100cm - Sentido Horizontal		01 UND.
VOADOR PEITORAL COM DORSAL A.P.E		01 UND.
REMADA (A.P.E)		01 UND.
ROTAÇÃO VERTICAL COM DIAGONAL (A.P.E)		01 UND.
PUXADOR ALTO (A.P.E)		01 UND.
FLOREIRA - conforme projeto		01 UND.
BANCO: Confeccionado em madeira plástica. Reciclável e não tóxico. Medidas: largura: 1500 mm; altura do assento: 370mm, altura do encosto: 400mm; altura total: 770mm; base assento: 340mm. A estrutura do banco é formada por 3 pés em formato de H, produzido em material PP, com 3 travas em forma de mão francesa. O banco possui 4 unidades de tábuas que medem 136x30x1500mm, produzidas em polietileno e polipropileno, para assento e encosto. **MODELO: BANCO DE JARDIM COM ENCOSTO 1,50m - MARCA inBrasil/Madeplast ou similar**		01 UND.
LIXEIRA FABRICADA EM MADEIRA PLÁSTICA ECOLÓGICA **MODELOS 131 e 147 COM SUPORTE - MARCA inBrasil/Madeplast ou similar**		01 UND.
Luminária cônica, fabricada em alumínio; tampa superior em alumínio repuxado, refletor interno em alumínio repuxado polido quimicamente, anodizado, base da luminária em alumínio fundido por processo Cold Box, Difusor em policarbonato tipo prismático de alta resistência a impactos, inquebr., Sistema de iluminação indireta, com tecnologia LED COB (chip on Board) de 56 watts 8120 lumens, Led com eficiência de 145 lm/w com IRC (índice de reprodução de cor) superior a 80, temperatura de cor de 5700k com abertura de 120º com vida útil de mais de 60.000 hs com grau de vedação geral IP65. Altura de instalação: 3 m Lumens: 8.120lm - 145lm/Watt Temperatura de cor: Branco neutro - 5700k com abertura de 120º Tensão nominal: Bivolt grau de vedação geral: IP65. Lampáda: LED COB (chip on board) Potência: 56W **MODELO KOBE - MARCA FIBROMETAL OU SIMILAR.**	CINZENTO AERADO AKZO 900	4 UND.
Poste de aço SAE 1010/1020, cônico contínuo reto-circular, com uma única solda longitudinal com espessura mínima da chapa de 2,25 mm, com 3,0 m de altura livre do solo, com base e 04 chumbadores de 1/2"x400 mm soldados em forma de gabarito com porcas e arruelas, sem janela de inspeção. Fabricado a partir de chapa de aço carbono em uma única peça com solda longitudinal, tendo diâmetro na base de 100 mm e no topo de 60,0mm para a instalação da luminária. O conjunto deverá ser pintado eletrostaticamente com tinta poliéster com cura a 220ºC Referencia Fibrometal do brasil ou similar. CONFORME NORMAS NBR 6323, 7399 E 7400 DA ABNT..	PINTURA - SEGUIR O MAIS PRÓXIMO A COLORAÇÃO DA LUMINÁRIA; CINZENTO RAL 7001.	3 UND.

PROJETO:
MÓDULO ACADEMIA AR LIVRE- PRAÇA PADRÃO
MOBILIÁRIOS
REFERÊNCIA
PLANTA BAIXA
CORTES
ELEVAÇÕES
DETALHES

Prancha:	ARQUITETÔNICO
N° Folha:	03/03
Escala:	INDICADA
Data	ABRIL/2017
Alterado em:	

PROFISSIONAL:
Arq. Giancarlo Rocco

CAU/PR A42787-0